Результаты исследования представляют собой законченный этап в изучении сущности психологической культуры и особенностей ее становления. Данная работа является одной из первых попыток системного анализа проблемы психологической культуры в предмете социальной психологии. Поэтому проведенное исследование можно рассматривать как самостоятельное направление, которое охватывает целый спектр проблем социальной психологии и касается:

- сущности психологической культуры, духовно-нравственной и психотехнической направленности ее функций, гуманистических и экологичных способов взаимоотношений людей в обществе;
- совокупности теоретико-методологических подходов к построению и управлению процессом становления психологической культуры в обществе;
- закономерностей становления психологической культуры (факторы, этапы, циклы, стадии), а также условий, принципов и эффективных стратегий становления;
- субъектной позиции человека в процессе становления психологической культуры.

Н.Ю. Певзнер

Психологическая культура педагога и эффективность профессиональной деятельности*

Общая характеристика работы

Актуальность исследования. Особенности социокультурных процессов, происходящих в российском обществе, привели к обострению проблем в сфере образования, одна из которых – невысокая эффективность педагогической деятельности, не удовлетворяющая возросшим требованиям к качеству современного общего, среднего и высшего профессионального образования. Становится актуальной проблема определения факторов оптимизации профессиональной деятельности педагогов всех видов образовательных учреждений независимо от их специфики.

* Работа защищена в Казани в 2007 г.

Отличительной чертой современного общества является внимание к раскрытию потенциала человека, формированию мотивации достижения успеха, самостоятельности, ответственности, что определяется эффективностью профессиональной деятельности педагога и уровнем сформированности его общей и психологической культуры.

Актуальность и значимость проблемы психологической культуры педагогов находит свое подтверждение в пристальном внимании к данному феномену со стороны исследователей.

Научные предпосылки становления понятия «психологическая культура» мы находим в работах представителей «психологической антропологии» (А.А. Белик, Г. Мюррей, В.И. Слободчиков, М. Спиро, Д. Хонигман, Ф. Хсю и др.) и культурно-исторического направления в психологии (А.Г. Асмолов, Л.С. Выготский, А.Н. Леонтьев, М. Коул). Основа для научной разработки феномена психологической культуры как внутренней культуры человека заложена в произведениях таких классиков зарубежной и отечественной психологии, как Б.Г. Ананьев, Н.Я. Басов, В. Вундт, А. Маслоу, К. Роджерс, С.Л. Рубинштейн, К.Д. Ушинский, З. Фрейд, К. Юнг.

В настоящее время существует немало исследований, где рассматриваются различные аспекты, уровни или составляющие психологической культуры. Феномен изучают в контексте таких вопросов, как организация психолого-акмеологического консультирования (Г.И. Марасанов); особенности управленческой деятельности (Н.Т. Селезнева); реализация кооперированных технологий обучения (С.П. Иванова); преподавание психологии в школе (Л.С. Колмогорова); учебное взаимодействие в системе высшего профессионального образования (Ф.Ш. Мухаметзянова); педагогическое взаимодействие субъектов образовательной среды (В.В. Семикин); повышение квалификации педагогов (Е.Е. Смирнова); субъективное переживание времени жизни (Л.Д. Демина).

Объект исследования – психологическая культура педагогов.

Предмет исследования – особенности взаимосвязи психологической культуры и параметров эффективности профессиональной деятельности педагогов школы, колледжа и вуза.

Цель исследования – изучение особенностей психологической культуры и ее связи с эффективностью профессиональной деятельности педагогов школы, колледжа и вуза.

Задачи исследования:

1. Систематизировать опыт исследований по проблеме психологической культуры педагогов в контексте профессиональной деятельности.

2. С позиций аналитико-синтетического подхода теоретически обосновать сопряженность психологической культуры педагогов и эффективность их профессиональной деятельности.

3. Разработать экспериментальный дизайн исследования психологической культуры педагогов и компонентов педагогической деятельности.

4. Исследовать особенности психологической культуры в группах с различным уровнем эффективности деятельности.

5. Исследовать особенности, уровень выраженности и внутреннюю согласованность компонентов психологической культуры педагогов различных видов учебных заведений.

6. Исследовать параметры эффективности педагогической деятельности учителей школы, педагогов колледжа и преподавателей вуза.

7. Изучить характер взаимосвязи психологической культуры педагогов различных образовательных учреждений и компонентов педагогической деятельности.

Гипотезой исследования послужили следующие положения:

1. Психологическая культура педагогов является интегративным образованием личности, определяющим эффективность ее профессиональной деятельности.

2. Уровень выраженности отдельных компонентов психологической культуры и всего феномена в целом будет достоверно выше в группе высокоэффективных педагогов.

3. Структура и уровень выраженности психологической культуры педагогов и компонентов профессиональной деятельности в школе, колледже и вузе имеют как инвариантные, так и специфические особенности проявления.

4. Психологическая культура педагога имеет сложный, неоднозначный характер взаимосвязи с эффективностью педагогической деятельности, своеобразный в зависимости от особенностей этой деятельности в различных видах учебных заведений.

Методологическую и теоретическую основу исследования составили принцип единства сознания и деятельности (С.Л. Рубинштейн), культурно-исторический подход к рассмотрению психологических явлений (А.Г. Ас-

молов, Л.С. Выготский, М. Коул, А.Р. Лурия, А.В. Петровский,), субъектно-деятельностный подход (А.В.Брушлинский), исследования в области психологии труда учителя (А.К. Маркова, Л.М. Митина, В.А. Сластенин, А.И. Щербаков), аналитико-синтетический подход к исследованию психологической реальности. Частными основаниями исследования явились социологические, психологические и педагогические подходы к проблеме общей культуры (А.И. Арнольдов, В.С. Библер, Е.И. Боголюбова, В.Е. Давидович, Ю.И. Ефимов, Ю.А. Жданов, М.С. Каган, Н.З. Чавчавадзе и др.) и психологической культуры (Е.Н. Гришина, Т.Е. Егорова, Е.А. Климов, Т.Ф. Ковалевич, Л.С. Колмогорова, А.Б. Орлов, В.Г. Рындак, Т.Н. Селезнева, В.В. Семикин и др.).

Основные положения работы, доказываемые автором:

1. Психологическая культура педагогов является интегративным образованием, определяет эффективность профессиональной деятельности и выполняет ценностно-регулятивную функцию психики.

2. Высокая эффективность деятельности педагогов связана с аксиологическим, регулятивным и рефлексивным компонентами психологической культуры.

3. Компоненты психологической культуры, наиболее интегрированные в ее структуру, идентичны в разных группах сравнения, однако степень их согласованности изменяется от наметившейся тенденции у учителей школы через средний уровень интегрированности у преподавателей вуза к плотной корреляционной структуре у педагогов колледжа.

4. Профиль выраженности параметров эффективности профессиональной деятельности носит идентичный характер в группах педагогов школы, колледжа и вуза. Специфика наблюдается в структуре операциональной составляющей педагогической деятельности.

5. Эффективность деятельности педагогов школы, колледжа и вуза находится в тесной взаимосвязи с показателями психологической культуры, наиболее структурированные компоненты которой определяют особенности данной сопряженности.

Основное содержание работы

В теоретической части работы, посвященной анализу проблемы психологической культуры педагогов в контексте эффективности профессиональной деятельности, проведен теоретический анализ исследований фе-

номена психологической культуры, ее проявлений, структурно-функциональной организации, уровней и факторов развития, теоретически обоснована возможность оптимизации профессионально-педагогической деятельности посредством роста психологической культуры педагога.

Анализируя разнообразие трактовок феномена культуры, можно выделить три основных подхода: аксиологический, деятельностный и личностный. С точки зрения аксиологического подхода (А.И. Арнольдов, И.И. Громов, Ю.И. Ефимов, В.А. Малахов, В.П. Тугаринов, Н.З. Чавчавадзе и др.) сущность культуры составляет совокупность материальных и духовных ценностей, созданных человечеством. Деятельностный подход к культуре выражается в ее толковании как способа реализации творческих сил и способностей человека в конкретной деятельности, производимой с точки зрения общественной значимости (В.Е. Давидович, Ю.А. Жданов, М.С. Каган, Э.С. Маркарян, О.В. Ханова и др.). Особенность личностного подхода выражается в том, что культура представляется как некоторое свойство личности, проявляющееся в способности к самоконтролю, творческой реализации своей деятельности, мыслей, чувств (Е.И. Боголюбова, Н.С. Злобин, М.Т. Иовчук).

Анализ исследований феномена психологической культуры показал, что в качестве методологических оснований в работах большинства авторов выступают структурно-функциональные, деятельностные, аксиологические плоскости анализа, в значительно меньшей степени анализ осуществляется с позиций системного и междисциплинарного подходов.

В целом исследователи определяют данный феномен как интегративное (целостное) личностное свойство (качество, новообразование) (А.А. Деркач, Е.Н. Гришина, Т.Е. Егорова, Л.С. Колмогорова, Н.Т. Селезнева, В.В. Семикин). Отдельно можно выделить взгляд на психологическую культуру как на характеристику профессионализма и квалификации (Е.Е. Смирнова), систему знаний и умений в области психологии (А.А. Бодалев, Е.А. Климов, Н.Н. Обозов) иерархию профессиональных норм, ритуалов, правил и запретов (Н.В. Кузьмина, Г.И. Марасанов).

Развитая психологическая культура, с точки зрения исследователей, проявляется как в характеристиках деятельности, включая ее коммуникативный аспект (эффективное социальное взаимодействие, успешная адаптация, саморегуляция, самореализация в профессиональной деятельности), так и в характеристиках личности (рост творческого потенциала, личност-

ное и профессиональное самосознание, адекватная самооценка, психологическое здоровье и т.д.) (А.А. Деркач, Л.С. Колмогорова, О.И. Мотков, Ф.Ш. Мухаметзянова, Н.Т. Селезнева, В.В. Семикин).

Делая акцент на различных составляющих психологической культуры, большинство авторов сходятся во мнении, что в ее структуре необходимо различать в том или ином соотношении следующие компоненты: когнитивный, регулятивный, коммуникативный, аксиологический и рефлексивный (Л.Д. Демина, Н.И. Лифинцева, Г.И. Марасанов, О.И. Мотков, Н.Т. Селезнева, В.В. Семикин). В эмпирическом исследовании именно эти составляющие явились предметом анализа и интерпретации.

Представления исследователей о функциональных характеристиках изучаемого феномена являются разнообразными и разнородными, однако в целом их объединяет признание наличия таких функций психологической культуры, как регулятивная, адаптационная и гармонизирующая (Н.Т. Селезнева, В.В. Семикин, Е.Е. Смирнова).

Значительный разброс наблюдается в определении факторов, детерминирующих развитие психологической культуры личности. В качестве внешних факторов выделяются национальное самосознание, особенности системы образования, семейное окружение, профессиональное сообщество, средства массовой информации; к внутренним факторам относятся пол, возраст, личностные качества, устойчивые психические состояния, исходный уровень знаний и умений в области психологии, готовность работать над собой и др. (Л.Д. Демина, Л.С. Колмогорова, Н.А. Лужбина, Н.Т. Селезнева).

Проведенный теоретический анализ позволил определить собственную исследовательскую позицию по данной проблеме. В рамках нашей теоретико-экспериментальной работы наиболее целесообразным методологическим основанием исследования является аналитико-синтетический подход, предполагающий возможность интеграции аксиологического, деятельностного и личностного аспектов анализа культуры и рассмотрения данного феномена как уровня развития личности, выражающегося в качественно ином стиле миропонимания, поведения и деятельности и выступающего регулятором всего процесса жизнедеятельности на основе приобщения к общечеловеческим ценностям. Ядром общей культуры человека, ее внутренней составляющей выступает психологическая культура. Данный феномен является результатом развития внутренней психической

жизни человека, характеризуется наличием определенных личностных качеств, которые включены в единую структуру. Их разделение возможно только условно, по этой причине в нашем исследовании психологическая культура рассматривается как интегративное образование личности.

На основании вышеизложенного сформулировано определение изучаемого феномена. Психологическая культура педагога – это интегративное образование личности, которое включает в себя взаимосвязанные психологические свойства, выполняет ценностно-регулятивную функцию психики в профессиональной деятельности и обеспечивает высокий уровень ее эффективности, а также саморазвитие и самореализацию личности как в профессии, так и в рамках жизненной стратегии в целом.

Теоретическому обоснованию возможности оптимизации профессионально-педагогической деятельности посредством роста психологической культуры педагога предшествовал анализ содержательного наполнения феноменов результативности, успешности, эффективности и оптимальности деятельности. В результате мы пришли к выводу, что результативность, успешность деятельности, в том числе и профессиональной, – понятия более широкие, нежели эффективность.

Мы трактуем понятие «эффективность» как комплексный показатель профессионально-педагогической деятельности, эксплицирующий ее прогрессивное развитие.

Эффективность педагогической деятельности детерминирована уровнем сформированности профессиональных умений и определенным внутренним потенциалом педагога, представленным индивидуально-психологическими свойствами и образованиями. Следовательно, содержание эффективности деятельности педагога включает параметры потенциала (функциональные и субъективные) и результата (формальные) его труда.

Теоретический анализ показал, что элементы психологической культуры педагога во многом определяют эффективность функционирования основных профессиональных умений. В содержании различных групп педагогических умений мы обнаруживаем представленность элементов из коммуникативного, регулятивного, рефлексивного, аксиологического и когнитивного компонентов психологической культуры.

Наличие сложных, неоднозначных взаимосвязей между индивидуальными свойствами человека и эффективностью деятельности отмечают многие ав-

торы (В.А. Бодров, Б.А. Вяткин, О.А. Конопкин, А.К. Осницкий, В.М. Русалов, Т.М. Хрусталева, М.Р. Щукин, Р.Н. Юдина и др.).

При оценке результативности деятельности особое внимание уделяют профессионально важным качествам (Э.Ф. Зеер, А.В. Карпов, Е.А. Климов, Н.Ф. Талызина), профессиональному опыту (Ф.С. Исмагилова, Ю.К. Стрелков), удовлетворенности трудом как психологическому механизму успешности деятельности (К.А. Абульханова-Славская), индивидуальному стилю деятельности (Е.М. Борисова, Е.П. Ильин, Е.А. Климов), общей культуре профессионала (В.И. Андреев, Т.Е. Вяткина, В.А. Сластенин).

Как отмечает ряд исследователей, для обеспечения эффективной педагогической деятельности необходимо наличие развитой рефлексивной культуры (О.С. Анисимов, А.А. Бодалев, А.А. Деркач, Н.В. Кузьменко, И.Н. Семенов, И.Н. Яблоков и др.); творческого потенциала, проявляющегося в прогрессивной инновационной деятельности, творческом поиске, умении принимать эффективные нестандартные решения (Н.В. Васина, В.Н. Толмачева). Педагогическая деятельность будет осуществляться более успешно в том случае, когда субъект труда обладает сильными, но адекватными мотивами профессиональных достижений и профессиональной самореализации (А.А. Бодалев, А.А. Деркач и др.), истинно педагогической направленностью (Н.В. Кузьмина, А.К. Маркова, Л.М. Митина), сформированной системой саморегуляции (А.А. Деркач, О.А. Конопкин), развитым профессиональным самосознанием (Е.М. Борисова, М.И. Жукова, В.А. Кан-Калик, В.Н. Козиев, Н.В. Кузьмина, Л.М. Митина). Данные личностные качества и свойства педагога, являющиеся его внутренним потенциалом, во многом определяются развитой психологической культурой и, реализуясь в составе изучаемого феномена как качественно иного психологического конструкта, обусловливают эффективность педагогической деятельности.

Таким образом, в контексте аналитико-синтетического подхода психологическая культура является интегративным образованием, проявляющимся как в способах деятельности, в том числе профессиональной, так и в особенностях личности педагогов. В связи с этим в процессе роста и развития психологической культуры происходит оптимизация профессиональных умений педагогов, а также становление психологических свойств и качеств личности, определяющих эффективность их профессиональной деятельности. Это возможно благодаря реализации ценностно-регулятивной функции психологической культуры, проявляющейся в способности к саморегуляции, самодвижению и самореализации в профессио-

нальной деятельности на основе приобщения к общечеловеческим и профессиональным ценностям.

С нашей точки зрения, психологическая культура педагогов учреждений общего, среднего и высшего профессионального образования имеет как общие, так и вариативные особенности проявления, что обусловлено спецификой их профессиональной деятельности и реализуется в сложном, неоднозначном характере взаимосвязи изучаемого феномена и параметров эффективности деятельности. Поэтому эмпирическое исследование сопряженности психологической культуры педагогов и эффективности их профессиональной деятельности осуществлялось в группах учителей школы, педагогов колледжа и преподавателей вуза.

Организация и методы исследования

Эмпирическая часть работы по форме организации являлась сравнительным исследованием по методу поперечных срезов.

Участниками исследования явились педагогические коллективы средней общеобразовательной школы № 15 Шадринска, Погорельской средней общеобразовательной школы, Шадринского медицинского колледжа и преподаватели кафедр Уральского государственного экономического университета. К эмпирической проверке были привлечены 102 педагога учебных заведений Екатеринбурга и Шадринска. Выборка была поделена на три подгруппы в зависимости от вида учебного заведения (школа, колледж, вуз). В каждую группу вошло равное количество человек – 34. Для чистоты эксперимента образовательные учреждения имели разную профессиональную направленность (медицинский колледж и экономический вуз).

Эмпирическое исследование включало следующие этапы:

1. Исследование особенностей и уровня выраженности компонентного состава психологической культуры педагогов в различных видах учебных заведений.

2. Выявление внутренней согласованности между компонентами психологической культуры.

3. Исследование эффективности педагогической деятельности учителей, педагогов колледжа, преподавателей вуза.

4. Исследование характера взаимосвязи психологической культуры педагогов различных образовательных учреждений с уровнем эффективности их деятельности.

Опытной проверке подверглись выделенные на основании теоретического анализа когнитивный, аксиологический, коммуникативный, рефлексивный и регулятивный компоненты психологической культуры, а также параметры эффективности педагогической деятельности, прошедшие экспертную валидизацию на кафедре теоретической и экспериментальной психологии Российского государственного профессионально-педагогического университета.

В исследовании психологической культуры использовались известные стандартизированные методики: «Опросник терминальных ценностей», «Социально-коммуникативная компетентность», методика исследования самооценки, «Стиль саморегуляции поведения», а также тестовые задания для исследования уровня психологической грамотности.

Исследование уровня выраженности параметров эффективности педагогической деятельности осуществлялось нами комплексно: на основе самооценки педагогов, а также на основе оценки экспертов, с помощью методики оценки эффективности профессиональной деятельности.

Всего анализировалось 28 показателей психологической культуры и 10 параметров эффективности педагогической деятельности (таблица).

Показатели, изученные в ходе
экспериментального исследования

№ п/п	Условное обозначение	Показатели	Методика
1	2	3	4
Психологическая культура			
Аксиологический компонент			
1	СП	Собственный престиж	«Опросник терминальных ценностей»
2	ВМП	Высокое материальное положение	
3	КР	Креативность	
4	АСК	Активные социальные контакты	
5	РС	Развитие себя	
6	Д	Достижения	
7	ДУД	Духовное удовлетворение	
8	ССИ	Сохранение собственной индивидуальности	
9	СОО	Сфера обучения и образования	
10	ССЖ	Сфера семейной жизни	
11	СОЖ	Сфера общественной жизни	
12	СУ	Сфера увлечений	
13	СПЖ	Сфера профессиональной деятельности	

Окончание таблицы

1	2	3	4
Коммуникативный компонент			
14 15 16 17 18 19	СКН НН К ССР ИН ФН	Социально-коммуникативная неуклюжесть Нетерпимость к неопределенности Чрезмерное стремление к конформности Повышенное стремление к статусному росту Ориентация на избегание неудач Фрустрационная нетолерантность	Методика «Социально-коммуникативная компетентность»
Рефлексивный компонент			
20	r	Уровень самооценки	Методика исследования самооценки
Когнитивный компонент			
21	ПО	Психологическая осведомленность	Тестовые задания
Регулятивный компонент			
22	ПЛ	Планирование	Методика «Стиль саморегуляции»
23	М	Моделирование	
24	ПР	Программирование	
25	ОР	Оценивание результатов	
26	Г	Гибкость	
27	С	Самостоятельность	
28	ОУ	Общий уровень саморегуляции	
Эффективность педагогической деятельности			
29	КОу	Коммуникативно-организаторские умения	Методика оценки параметров эффективности профессиональной деятельности
30	Ду	Дидактические умения	
31	ППу	Проектировочно-прогностические умения	
32	Су	Специальные умения	
33	ИНу	Инновационные умения	
34	ИСу	Исследовательские умения	
35	Пу	Суммарный показатель профессионально-педагогических умений	
36	Sb	Субъективные параметры эффективности педагогической деятельности	
37	Ob	Объективные параметры эффективности педагогической деятельности	
38	ЭПД	Суммарный показатель эффективности педагогической деятельности	

Результаты исследования обрабатывались методами математико-статистического анализа (методы первичной статистической обработки данных, корреляционного и факторного анализа, критерий значимости различий Стьюдента). Для количественной обработки эмпирических дан-

ных использовался пакет прикладных программ корпорации Stat Soft ink. SPSS 13 для среды Windows.

Адекватность выбора и возможность применения методик сбора эмпирических данных были обусловлены теоретическими основаниями данной работы, содержанием поставленных целей и задач, учетом возможностей и ограничений методик, точности и надежности измерений, а также объективными условиями и существующими возможностями проведения исследования.

Результаты исследования и их обсуждение

Результаты исследования особенностей психологической культуры педагогов групп сравнения свидетельствуют о высокой согласованности показателей психологической культуры, их принадлежности к ее структуре как единой целостности, о высокой структурированности и интегративности исследуемого феномена. Установлено, что стержневым компонентом психологической культуры является регулятивный, в то время как аксиологический компонент обусловливает качественное своеобразие проявления психологической культуры.

Выявлены показатели психологической культуры, наиболее включенные в структуру исследуемого феномена и выступающие маркерами уровня его сформированности. К ним относятся навыки саморегуляции, умение прогнозировать и оценивать результаты своей деятельности, регуляторная гибкость, стремление к достижению успеха, к познанию нового, ценностное отношение к себе и другим, признание интересов коллектива.

В результате факторного анализа было выделено четырехкомпонентное решение, объясняющее 58,06 % общей совокупности переменных. В первый фактор, объясняющий 22,23% доли дисперсии, вошли с высоко значимыми весами и положительным знаком все параметры эффективности деятельности педагогов. Во второй фактор, объясняющий 20,78% доли дисперсии, вошли с высоко значимыми весами и положительным знаком повышенное стремление к статусному росту и все показатели аксиологического компонента психологической культуры. Таким образом, весь состав переменных второго фактора эксплицирует ценностно-смысловую сферу личности. В третий фактор, объясняющий 10,94% доли дисперсии, вошли с высоко значимыми весами и положительным знаком большинство показателей регулятивного компонента, такие как моделирование, про-

граммирование, оценивание результатов, гибкость и общий уровень саморегуляции. Показатели коммуникативного компонента психологической культуры, кроме повышенного стремления к статусному росту (социально-коммуникативная неуклюжесть, нетерпимость к неопределенности, чрезмерное стремление к конформности, ориентация на избегание неудач, фрустрационная нетолерантность), вошли в третий фактор с отрицательным знаком, поскольку именно низкий уровень скованности в процессе общения, неуверенности в себе, замкнутости, конформности позволяет проявлять эффективное социальное взаимодействие. Третий фактор содержит показатели как регулятивного, так и коммуникативного компонента исследуемого феномена, что подтверждает высказанное нами предположение о влиянии регулятивного компонента психологической культуры как на поведение педагога в целом, так и на его коммуникативный аспект.

В четвертый фактор, объясняющий 4,11% доли дисперсии, вошли с положительным знаком уровень самооценки как показатель рефлексивного компонента, психологическая осведомленность, а также показатели регулятивного компонента – планирование и самостоятельность. Данный факт подтверждает сделанные нами ранее выводы о том, что, чем выше уровень самооценки и психологической грамотности педагога, тем большую автономность в организации собственной активности он демонстрирует. В целом данные факторного анализа подтверждают выявленную в ходе корреляционного анализа структуру психологической культуры.

Установлено, что в различных группах педагогов наблюдаются как схожие, так и специфические особенности проявления психологической культуры. К инвариантным особенностям психологической культуры педагогов всех видов образовательных учреждений относится превалирование в составе аксиологического компонента стремления к достижению желаемых результатов, в наибольшей степени в сфере повышения квалификации, с целью улучшения своего материального благосостояния, средний уровень психологической осведомленности, адекватная самооценка и преобладание в составе регулятивного компонента процессов целеполагания и планирования своей профессиональной деятельности.

Кроме того, общим является наибольшая согласованность у педагогов различных групп аксиологического, коммуникативного и регулятивного компонентов, даже если речь идет лишь о тенденции к взаимосвязи как

в случае с учителями школы, которые в целом демонстрируют низкий уровень интергрированности всех показателей психологической культуры.

Сравнительный анализ позволяет констатировать, что в группах педагогов различных образовательных учреждений достоверно различаются следующие показатели: аксиологический компонент – сохранение собственной индивидуальности и активные социальные контакты; коммуникативный компонент – нетерпимость к неопределенности; регулятивный компонент – гибкость. Показатели рефлексивного и когнитивного компонентов психологической культуры педагогов не имеют достоверных различий.

Выявлены специфические особенности проявления психологической культуры в различных группах педагогов. Психологическая культура учителей школы является слабо сформированным личностным образованием, что находит свое отражение в манипулятивном стиле общения, в отсутствии стремления руководствоваться в деятельности ориентацией на психическую индивидуальность участников образовательного процесса: учащихся, родителей, коллег. Школьных педагогов отличает низкая коммуникативная компетентность, конформизм, консерватизм мышления, стремление избегать любых перемен как в профессиональной деятельности, так и в способах общения, а также пессимизм и отсутствие веры в положительный результат процессов обучения и воспитания, что сопряжено с регуляторной ригидностью и неразвитой системой саморегуляции поведения и деятельности.

Педагоги колледжа по сравнению с учителями школы и преподавателями вуза демонстрируют наиболее развитую психологическую культуру. В данной группе достоверно в большей степени сформировано убеждение в том, что каждый учащийся ценен, достоин уважения и обладает возможностями самостоятельного позитивного роста. Педагогов колледжа отличает ценностное отношение к внутреннему «психологическому укладу» собственной личности, а также чувство профессиональной ответственности, осознание значимости своей педагогической деятельности, вера в возможность добиться конкретных результатов в деле обучения и воспитания учащихся, толерантность к чужому мнению, гибкость мышления, развитая поведенческая и социально-коммуникативная адаптивность, саморегуляция личностных состояний и деятельности.

Уровень психологической культуры преподавателей вуза, как было установлено в ходе исследования, является низким. В целом для них характерны незаинтересованность в своей педагогической деятельности и ориентация на формальный подход к образовательному процессу, однако преподавателям вуза в большей степени, чем учителям школы, свойственны толерантность, эмоциональная устойчивость, интеллектуальная и регуляторная гибкость, развитость системы саморегуляции поведения и деятельности.

Следующий этап эмпирической работы включает исследование эффективности деятельности педагогов школы, колледжа, вуза. В различных группах наблюдаются как схожие, так и специфические особенности в структуре операциональной составляющей профессиональной деятельности.

Обнаружено превалирование в составе профессиональной деятельности педагогов всех групп коммуникативно-организаторских и специальных умений в области преподаваемой спецдисциплины. Выявлено совпадение профиля выраженности компонентов профессиональной деятельности педагогов школы, колледжа и вуза, что свидетельствует в целом об идентичном характере педагогической деятельности в различных учебных заведениях.

К специфическим особенностям педагогической деятельности учителей школы относится низкая сформированность умения прогнозировать развитие всех участников образовательного процесса, в том числе и образовательного учреждения в целом, а также низкий уровень выраженности исследовательских умений. Данный факт обусловлен слабо развитым регулятивным компонентом психологической культуры учителей, что проявляется в неадекватной оценке результатов деятельности, регуляторной ригидности и несформированности процесса прогнозирования.

Следующей отличительной особенностью, подтверждающей несформированность контрольно-оценочной деятельности учителей, является неадекватность оценки эффективности своей педагогической деятельности с тенденцией к завышению. Неадекватно высоко педагоги школы оценивают свой уровень профессиональных умений в области проектирования, организации и реализации учебного процесса, в исследовательской сфере педагогической деятельности, а также уровень успешности профес-

сиональной деятельности в целом. Полученные результаты находят визуальное подтверждение на рис. 1*.

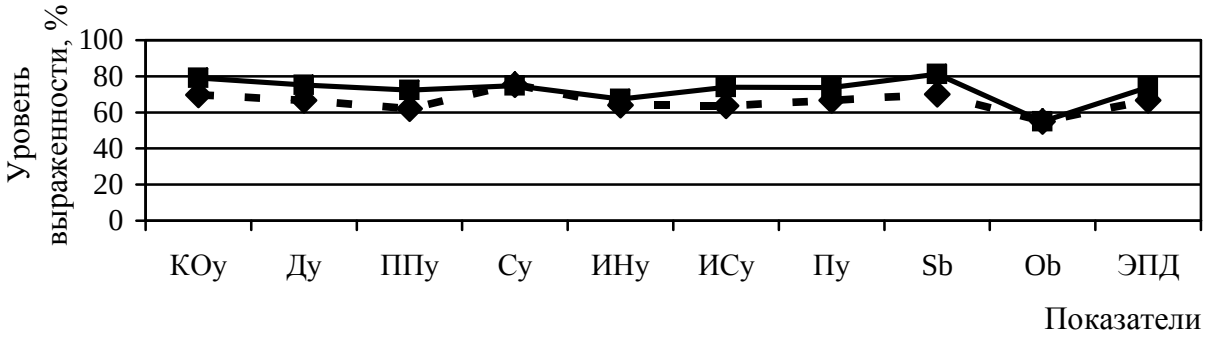

Рис. 1. Средние значения показателей экспертной оценки и самооценки эффективности деятельности учителей школы:
– – ◆ – – – экспертная оценка; —■— – самооценка

В структуре деятельности педагогов колледжа проектировочно-прогностические и инновационные умения имеют достоверно более низкие значения, что согласуется с данными других исследователей (Н.С. Глуханюк, Е.В. Дьяченко).

Результаты сравнительного анализа данных, полученных методами экспертной оценки и самооценки, свидетельствуют об адекватном оценивании собственной деятельности педагогами колледжа, за исключением оценки выраженности инновационных умений ($t=2,2$; $p<0,036$), уровень сформированности которых оценивается самими педагогами ниже, чем экспертами.

Данный факт трактуется нами как неудовлетворенность педагогов колледжа уровнем реализации в структуре деятельности организационных и педтехнологических инноваций, что подтверждает возросшую актуальность инновационной деятельности в современном профессиональном образовании.

К специфическим особенностям профессиональной деятельности преподавателей вуза также относится более низкий уровень выраженности умений в инновационной сфере. Посредством сравнительного анализа установлено, что преподаватели вуза в целом адекватно оценивают уровень эффективности своей профессиональной деятельности, за исключением

* Условные обозначения, используемые на рис. 1–5, приведены в таблице (с. 161–162).

дидактических умений (t=2,4; p<0,023) и умений в области коммуникации и организации учебного процесса (t=2,2; p<0,032), уровень сформированности которых у себя они оценивают ниже, чем эксперты. Данный факт свидетельствует о вероятных затруднениях преподавателей вуза в выборе методов и форм обучения, в создании условий для развития студентов, повышения их учебно-познавательной мотивации, в интерпретации и адаптации информации к задачам обучения и воспитания, что, на наш взгляд, объясняется низким уровнем сформированности когнитивного компонента в составе психологической культуры.

Сравнительный анализ результатов экспертной оценки параметров эффективности профессиональной деятельности педагогов различных групп позволил установить, что педагоги колледжа по сравнению с учителями школы и преподавателями вуза обладают более высоким уровнем выраженности как эффективности педагогической деятельности в целом, так и отдельных ее параметров.

Наиболее низкие показатели эффективности педагогической деятельности демонстрируют учителя школы. В данной группе достоверно более низкие значения прослеживаются по таким функциональным параметрам, как коммуникативно-организаторские, дидактические и проектировочно-прогностические умения. Данный факт обусловлен, с нашей точки зрения, в целом слабой развитостью психологической культуры школьных учителей, проявляющейся в отсутствии стремления к самореализации в педагогической деятельности, в несформированности процессов ее планирования и моделирования, в низкой психологической компетентности. Результаты сравнительного анализа представлены на рис. 2.

Следующий этап эмпирической работы включает исследование особенностей психологической культуры педагогов в связи с эффективностью деятельности. С этой целью были сформированы три группы педагогов (с высокой, средней и низкой эффективностью). Выделение контрастных по уровню эффективности труда групп основывалось на интегральном показателе эффективности профессионально-педагогической деятельности.

Данные о достоверности различий средних значений всех параметров успешности профессиональной деятельности наглядно демонстрируют, что как по интегральному, так и по всем другим параметрам эффективности труда это действительно педагоги с высоким, средним и низким уровнем эффективности деятельности.

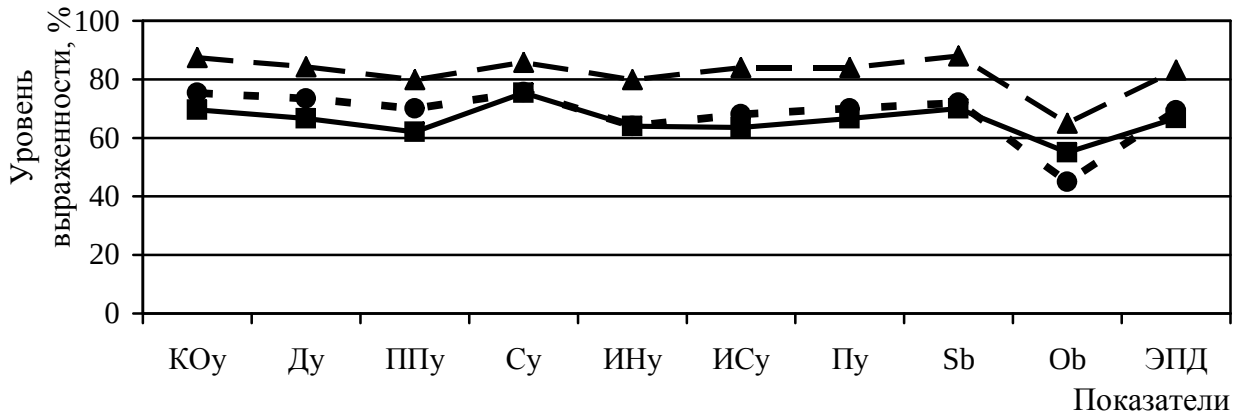

Рис. 2. Средние значения показателей экспертной оценки эффективности деятельности педагогов в различных видах образовательных учреждений:

– – ● – – вуз; —■— школа; – – ▲ – – колледж

Сравнительный анализ показывает, что в контрастных по уровню эффективности деятельности группах наибольшие различия средних значений показателей психологической культуры наблюдаются в ее аксиологическом и регулятивном компонентах.

Установлено, что высокоэффективных педагогов отличает самоуважение, стремление к реализации своих творческих возможностей, к повышению уровня своей образованности, заинтересованность в конкретных результатах и достижениях как в профессиональной деятельности, так и в сфере общественной жизни, а также стремление к повышению уровня своего материального благосостояния, наличие высокоразвитой осознанной системы программирования своих действий, регуляторная гибкость и автономность в организации профессиональной деятельности, высокий уровень саморегуляции как поведения, так и деятельности.

Уровень самооценки педагогов, который является показателем рефлексивного компонента психологической культуры, также демонстрирует достоверные различия в зависимости от уровня эффективности деятельности.

Показатели коммуникативного и когнитивного компонентов психологической культуры обладают низкой сопряженностью с уровнем эффективности профессиональной деятельности. Полученные результаты позволяют предположить, что психологическая осведомленность без умения

применять имеющиеся знания на практике не оказывает влияния на успешность педагогической деятельности.

Таким образом, высокоэффективные педагоги характеризуются развитой психологической культурой, что позволяет подтвердить выдвинутую нами гипотезу о сопряженности исследуемых феноменов и предполагает необходимость формирования психологической культуры в рамках последипломного образования.

На следующем этапе работы проведено сравнительное исследование особенностей взаимосвязи психологической культуры и параметров эффективности профессиональной деятельности педагогов различных видов образовательных учреждений.

Выявлено, что эффективность деятельности педагогов находится в тесной взаимосвязи с уровнем сформированности его психологической культуры. В большей мере сопряжен с операциональной составляющей педагогической деятельности, ее субъективными параметрами, а также суммарным показателем эффективности деятельности регулятивный компонент психологической культуры, также, но в меньшей степени, связи обнаруживают аксиологический, рефлексивный и коммуникативный компоненты.

Установлено наличие как схожих, так и специфических проявлений сопряженности изучаемых феноменов в группах педагогов школы, колледжа и вуза.

К инвариантным особенностям относится наличие взаимосвязи параметров эффективности профессиональной деятельности и показателей регулятивного, аксиологического и коммуникативного компонентов психологической культуры. Наблюдается отсутствие сопряженности между психологической осведомленностью и компонентами профессиональной деятельности во всех группах независимо от вида образовательного учреждения. Объективные параметры эффективности педагогической деятельности, эксплицирующие ее результат (категория, разряд, профессиональные награды и др.), не связаны с компонентами психологической культуры.

Однако количественный и качественный характер связей между показателями психологической культуры и параметрами эффективности деятельности своеобразен в зависимости от специфики образовательного учреждения. Полученные результаты представлены на рис. 3–5.

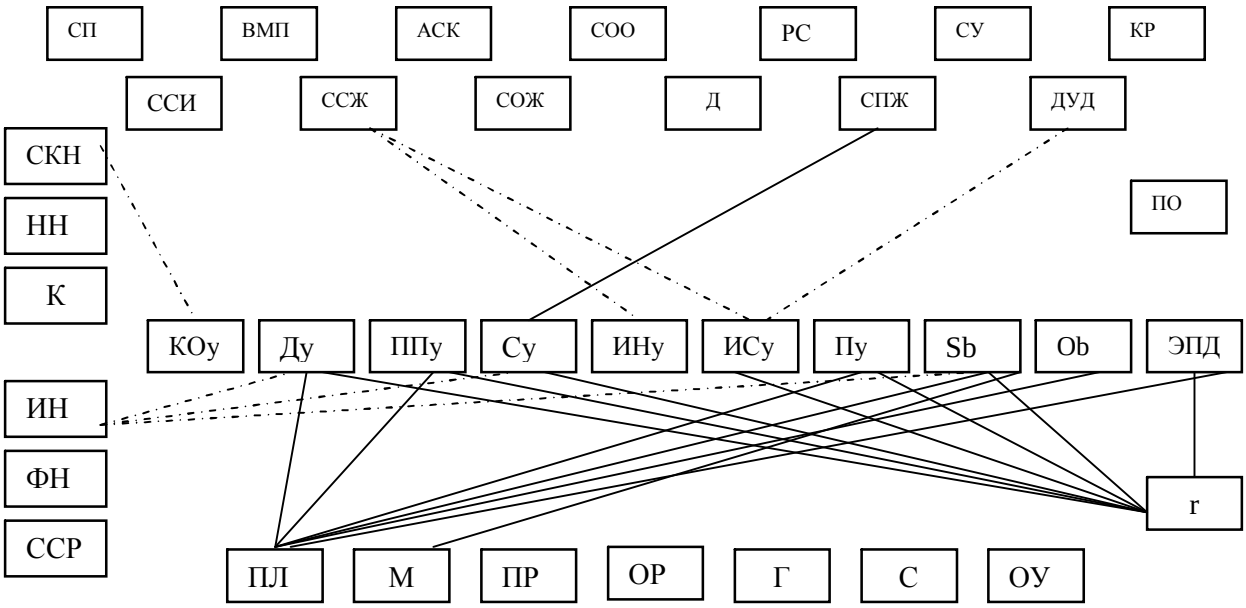

Рис. 3. Взаимосвязь параметров эффективности деятельности с показателями психологической культуры учителей школы:
——— прямая корреляционная связь на уровне значимости p<0,05;
-·-·- обратная корреляционная связь на уровне значимости p<0,05

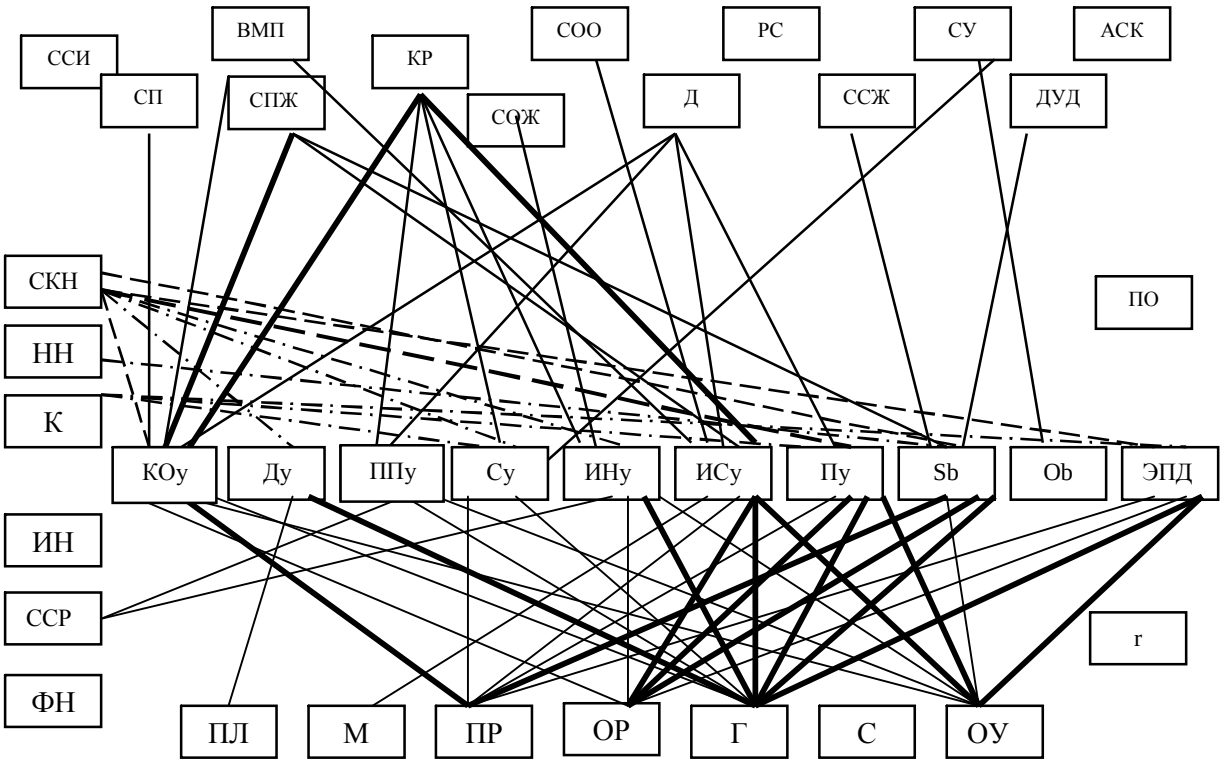

Рис. 4. Взаимосвязь параметров эффективности деятельности с показателями психологической культуры педагогов колледжа:
——— прямая корреляционная связь на уровне значимости p<0,05;
━━━ прямая корреляционная связь на уровне значимости p<0,01;
-·-·- обратная корреляционная связь на уровне значимости p<0,05;
- - обратная корреляционная связь на уровне значимости p<0,01

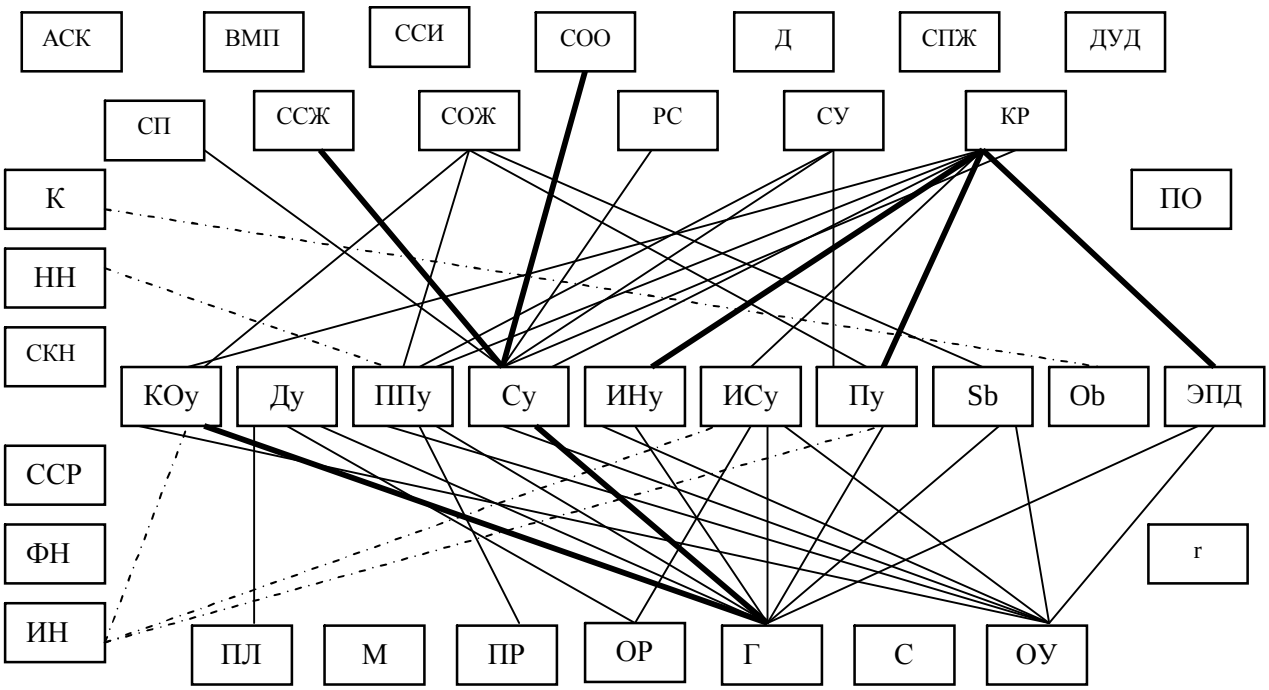

Рис. 5. Взаимосвязь параметров эффективности деятельности с показателями психологической культуры преподавателей вуза:

——— прямая корреляционная связь на уровне значимости $p<0,05$;
━━━ прямая корреляционная связь на уровне значимости $p<0,01$;
-·-·- обратная корреляционная связь на уровне значимости $p<0,05$

Так, наименее согласованными являются психологическая культура и параметры эффективности деятельности в группе учителей школы, преподаватели вуза демонстрируют более высокий уровень сопряженности между исследуемыми феноменами. Наиболее плотная взаимосвязь прослеживается между психологической культурой и компонентами педагогической деятельности в группе педагогов колледжа.

В группе учителей школы по сравнению с педагогами других групп уровень сформированности аксиологического компонента оказывает незначительный эффект на составляющие педагогической деятельности. Таким образом, педагоги школы в своей деятельности слабо ориентируются на психологические особенности учащихся, принципы гуманности и духовности, демонстрируя индифферентный стиль взаимодействия.

Взаимосвязь между уровнем самооценки педагога и параметрами эффективности его деятельности прослеживается только у учителей школы, в то время как педагоги других образовательных учреждений, психологическую культуру которых мы рассматриваем как более структурированное и сформированное личностное образование, не обнаружили тен-

денции к такой взаимосвязи. Данный факт позволяет предположить, что по мере повышения психологической культуры нивелируется влияние уровня самооценки на успешность педагогической деятельности и значение приобретают другие показатели рефлексивного компонента, такие как наблюдательность, внимательность к себе и людям, психологическая проницательность, умение адекватно воспринимать самого себя и других людей, способность к идентификации и др., которые в нашей работе не подлежали исследованию.

Установлено, что эффективность педагогической деятельности учителей школы тем выше, чем выше уровень сформированности процесса планирования в составе регулятивного компонента психологической культуры, чем выше осознание значимости педагогической деятельности и увлеченность избранной профессией как проявления аксиологического компонента. Также успешность школьных педагогов определяется адекватной личностной самооценкой как проявлением рефлексивного компонента исследуемого феномена. Наиболее зависимы от уровня сформированности психологической культуры проектировочно-прогностические, дидактические умения и субъективный компонент педагогической деятельности, включающий в себя профессионально важные качества, профессиональный опыт, ответственность за свое профессиональное развитие, преданность профессии, удовлетворенность трудом и др.

В группе педагогов колледжа функциональные и субъективные параметры эффективности деятельности в большей степени определяются такими проявлениями развитой психологической культуры, как сформированность осознанной саморегуляции, умение продумывать последовательность своих действий с целью достижения результата, адекватность оценки деятельности, гибкость процессов регуляции поведения и деятельности, креативность, преданность профессии, стремление к достижению успеха в профессиональной деятельности и социально-коммуникативная адаптивность.

Коммуникативный компонент психологической культуры проявляет наибольшую сопряженность с параметрами эффективности деятельности в группе педагогов колледжа, в то время как в группах учителей и преподавателей обнаружена лишь тенденция к данной взаимосвязи.

В наибольшей степени сопряжены с психологической культурой коммуникативно-организаторские, исследовательские умения и субъективный компонент профессиональной деятельности педагогов колледжа.

Параметры эффективности педагогической деятельности преподавателей вуза прямо пропорционально связаны с развитым регулятивным компонентом психологической культуры в виде сформированной системы саморегуляции поведения и деятельности, регуляторной гибкости в составе аксиологического компонента, с признанием ценности общественной жизни и интересов коллектива, с наличием увлечений и творческого подхода к делу, обратно пропорционально – с ориентацией на избегание неудач. Наиболее зависимы от уровня психологической культуры преподавателей вуза специальные, проектировочно-прогностические и исследовательские умения.

Основные результаты исследования

Результаты выполненного исследования подтверждают и конкретизируют исходные гипотезы и позволяют сформулировать следующие *выводы:*

1. Выявлена необходимость в теоретическом знании о психологической культуре педагогов как о факторе, детерминирующем эффективность профессиональной деятельности.

2. Систематизация исследовательского поиска по проблеме психологической культуры педагогов позволила содержательно определить данный феномен, выявить его компонентный состав, функции, основные проявления и факторы, детерминирующие развитие.

3. Теоретически определено, что психологическая культура, детерминируя специфические особенности деятельности и личности педагогов, определяет эффективность профессиональной деятельности.

4. Высокая эффективность деятельности педагогов связана с развитыми навыками саморегуляции, психологической направленностью, адекватно высокой самооценкой и ориентацией на успех.

5. Структура психологической культуры, заключающаяся в наибольшей интегрированности трех базовых компонентов – аксиологического, коммуникативного и регулятивного – едина для всех групп сравнения. Инвариантом также выступает невключенность в структуру феномена психологической осведомленности и уровня самооценки педагогов. Отли-

чия наблюдаются в степени согласованности базовых компонентов психологической культуры. Степень структурированности феномена и уровень выраженности индикаторов психологической культуры наиболее высокие в группе педагогов колледжа, наименее – в группе учителей школы, в то время как преподаватели вуза демонстрируют средние значения.

6. При общей схожести профиля параметров эффективности деятельности отличия наблюдаются в строении ее функциональных параметров (разнороден состав низкосформированных педагогических умений), адекватности самооценки деятельности, а также в уровне эффективности педагогической деятельности в целом.

7. Степень сопряженности параметров эффективности деятельности и компонентов психологической культуры различна. Так, наиболее выражена она в группе педагогов колледжа, обладающих высокоразвитой психологической культурой, наименее – в группе учителей школы, демонстрирующих ее низкий уровень. Особенность сопряженности определяется наиболее структурированными компонентами психологической культуры – аксиологическим, регулятивным и коммуникативным, что подтверждает ведущее значение ценностно-регулятивной функции данного феномена. Наибольшую связь с компонентами психологической культуры обнаруживают функциональные и субъективные параметры эффективности деятельности, что подтверждает целесообразность выбранного аналитико-синтетического основания исследования.

Таким образом, выдвинутая гипотеза о своеобразии взаимосвязи психологической культуры педагогов и эффективности их деятельности в зависимости от специфики образовательного учреждения нашла свое подтверждение в ходе экспериментального исследования.

Полученные результаты определяют перспективы изучения саморазвития и самопректирования профессионального роста педагогов.

Научная новизна исследования состоит в следующем:

1. Впервые рассмотрена проблема психологической культуры педагогов в контексте эффективности их профессиональной деятельности и уточнено понятие «психологическая культура педагога».

2. Выявлены инвариант и специфика проявления психологической культуры педагогов школы, колледжа и вуза.

3. Установлены показатели, определяющие качественное и количественное своеобразие психологической культуры.

4. Изучены особенности оценивания педагогами школы, колледжа и вуза параметров эффективности своей профессиональной деятельности и установлена степень адекватности данной оценки.

5. Выявлены инвариантные и специфические особенности взаимосвязей психологической культуры и эффективности профессиональной деятельности педагогов школы, колледжа и вуза.

6. Установлены конкретные показатели психологической культуры педагогов, обусловливающие рост успешности педагогической деятельности в школе, колледже и вузе.

Теоретическая значимость работы заключается в обогащении психологических представлений о роли психологической культуры в профессиональной деятельности педагогов; в психологическом обосновании компонентного состава, функций, особенностей проявления и факторов, детерминирующих развитие психологической культуры педагогов как условия роста эффективности их профессиональной деятельности.

Практическая значимость работы. Результаты исследования могут быть использованы при разработке программ повышения квалификации учителей школы, педагогов колледжа и преподавателей вузов, а также в практике психологического консультирования и психокоррекции для развития психологической культуры педагогов различных видов учебных заведений.

Н.В. Остапчук

Факторы формирования психологической компетентности педагога

Общая характеристика работы

Современное образование предполагает своей основной целью формирование духовно развитой, образованной личности. Образование, которое является главной составляющей культуры вообще, строится на основе личностно ориентированного подхода, обеспечивающего свободу выбора образования с целью удовлетворения образовательных, духовных и культурных потребностей личности.

Вхождение личности в мир жизненных смыслов и культурной деятельности составляет объект педагогической работы. Современные требо-